012.005.000СБ

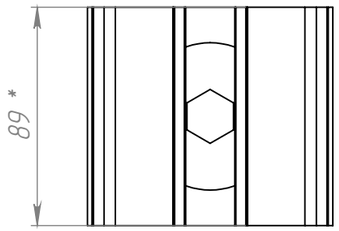

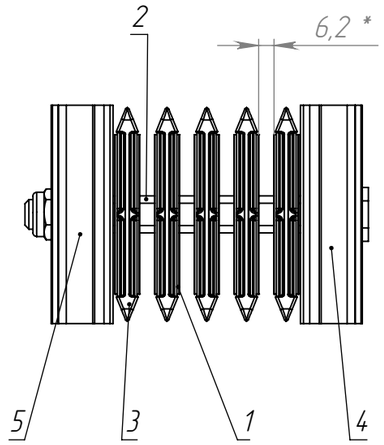

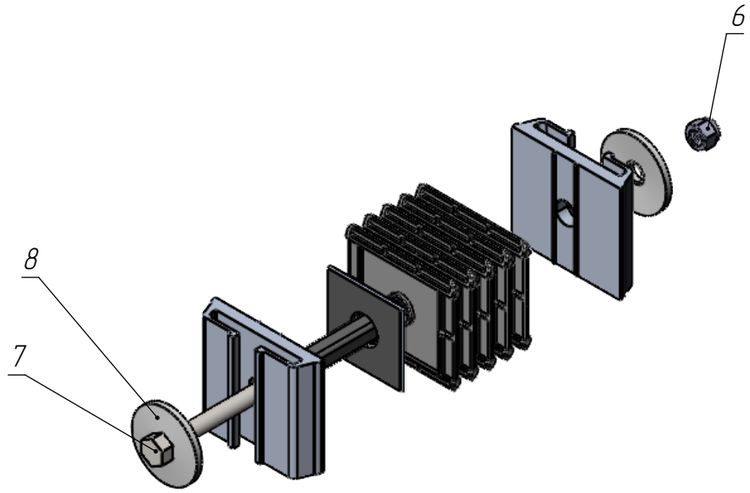

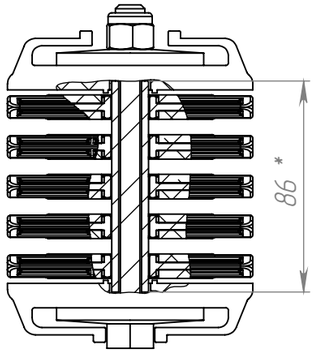

Поз.	Обозначение	Наименование	Кол-во.	масса
1	583.002	Шина стыка G 630A IP68	10	0.0
2	03.212.001-03	Втулка	1	0.0
3	06A.G.01	Изолятор	5	0.03
4	195.003	Прижимной профиль стыка G 630A IP68	1	0.30
5	195.004	Прижимной профиль стыка G 630A IP68	1	0.29
6		Гайка DIN 985-M12-8.8	1	
7		Болт DIN 933-M12x130-8.8	1	
8		Пружина тарельчатая 60,0x13,0x5,0x1,5	2	0.11

1. *Размеры для справок
2. Общие допуски по ГОСТ 30893.2-mK

Изм.	Лист	№ докум.	Подп.	Дата	012.005.000СБ		
Разраб.		Мочанов		04.03.2026	Соединитель G-IP68 630A-Шина 6 мм-4Р Сборочный чертеж	Лит. / Масса 1.5 / Масштаб 1:2	
Пров.		Банников				Лист 1	Листов 10
Т. контр.		Безруков					
Н. контр.							
Утв.							

Перв. примен. | Справ. № | Подп. и дата | Инв. № дубл. | Взам. инв. № | Подп. и дата | Инв. № подл.

Копировал | Формат А3

012.005.000-01СБ

Поз.	Обозначение	Наименование	Кол-во.	масса
1	583.002-01	Шина стыка G 800A IP68	10	0.0
2	03.212.001-03	Втулка	1	0.0
3	195.003-01	Прижимной профиль стыка G 800A IP68	1	0.35
4	195.004-01	Прижимной профиль стыка G 800A IP68	1	0.34
5		Гайка DIN 985-M12-8.8	1	
6		Болт DIN 933-M12x130-8.8	1	
7		Пружина тарельчатая 60,0x13,0x5,0x1,5	2	0.11
8	06A.G.01	Изолятор	5	0.03

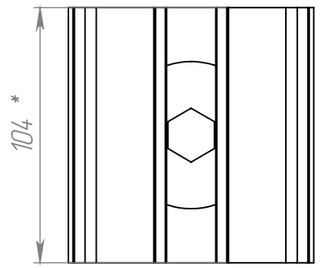

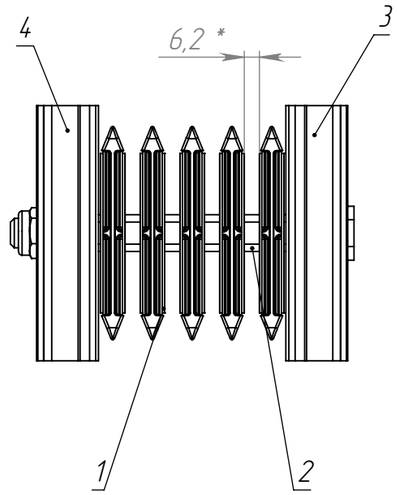

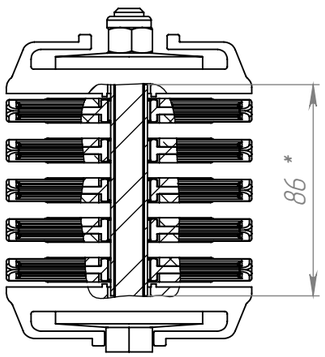

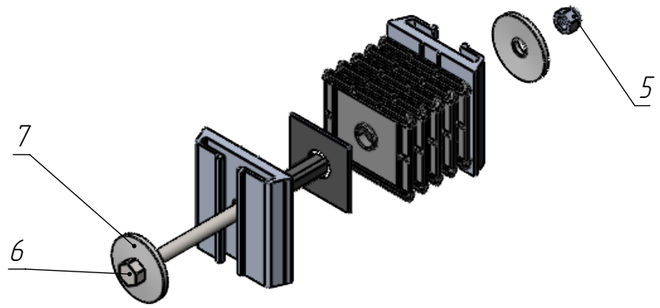

1. *Размеры для справок
2. Общие допуски по ГОСТ 30893.1: H14, h14, ±IT14/2

Изм.	Лист	№ докум.	Подп.	Дата
Разраб.		Мочанов		04.03.2026
Пров.		Банников		
Т. контр.		Безруков		
Н. контр.				
Утв.				

012.005.000-01СБ

Соединитель G-IP68 800A-Шина 6 мм-4Р

Сборочный чертеж

Лит.	Масса	Масштаб
	1.6	1:2
Лист 2	Листов 10	

Перв. примен. | Справ. № | Подп. и дата | Инв. № дубл. | Взам. инв. № | Подп. и дата | Инв. № подл.

Копировал | Формат А3

012.005.000-02СБ

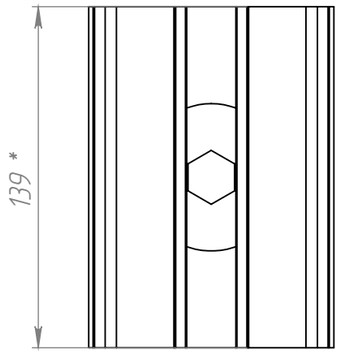

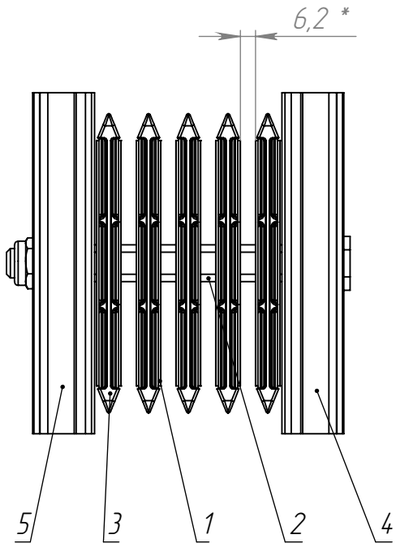

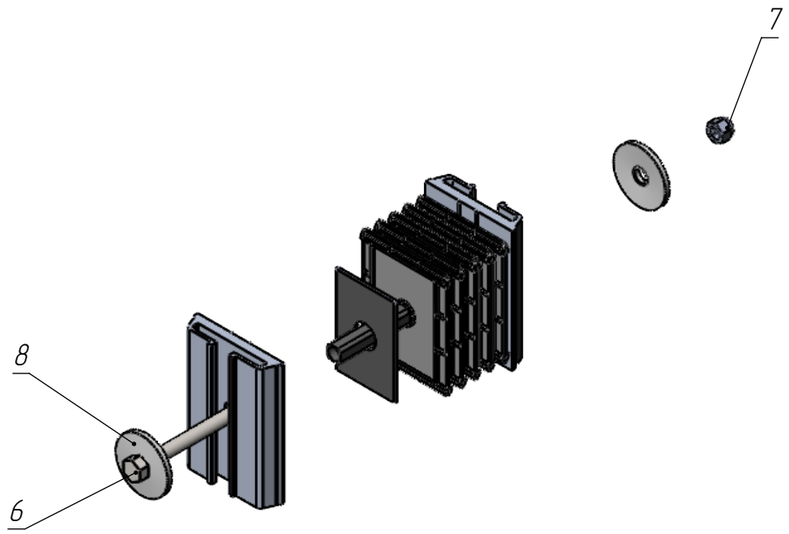

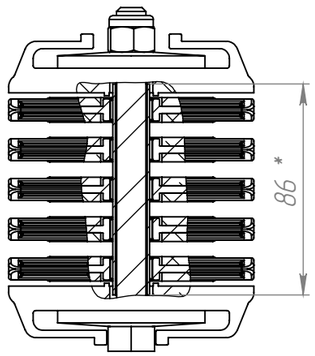

Поз.	Обозначение	Наименование	Кол-во.	масса
1	583.002-02	Шина стыка G 1000A IP68	10	0.1
2	03.212.001-03	Втулка	1	0.0
3	10A.G.01	Изолятор	5	0.05
4	195.003-02	Прижимной профиль стыка G 1000A IP68	1	0.48
5	195.004-02	Прижимной профиль стыка G 1000A IP68	1	0.46
6		Болт DIN 933-M12x130-8.8	1	
7		Гайка DIN 985-M12-8.8	1	
8		Пружина тарельчатая 60,0x13,0x5,0x1,5	2	0.11

1. *Размеры для справок
2. Общие допуски по ГОСТ 30893.1: H14, h14, ±IT14/2

Изм.	Лист	№ докум.	Подп.	Дата
Разраб.		Мочанов		04.03.2026
Пров.		Банников		
Т. контр.		Безруков		
Н. контр.				
Утв.				

012.005.000-02СБ

Соединитель G-IP68 1000A-Шина 6 мм-4Р
Сборочный чертеж

Лит.	Масса	Масштаб
	2.2	1:2
Лист 3	Листов 10	

Перв. примен.
Справ. №
Подп. и дата
Инв. № дубл.
Взам. инв. №
Подп. и дата
Инв. № подл.

Копировал
Формат А3

012.005.000-03СБ

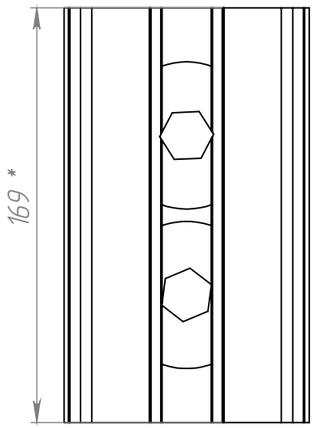

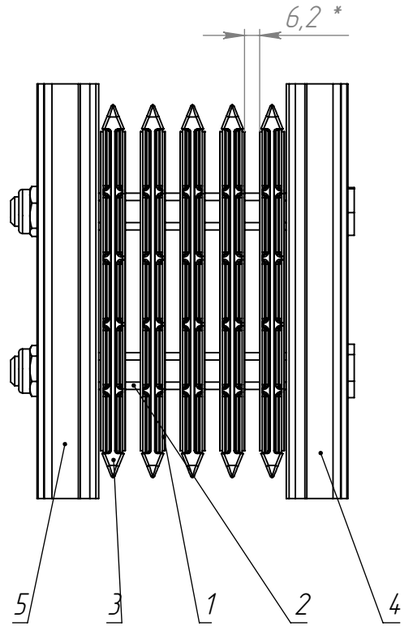

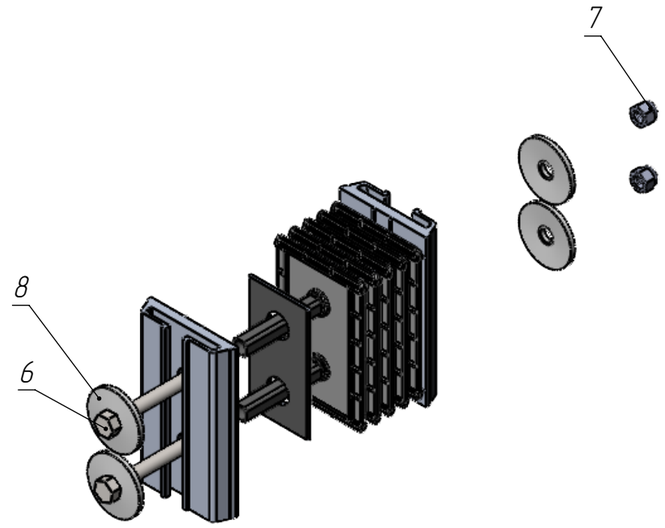

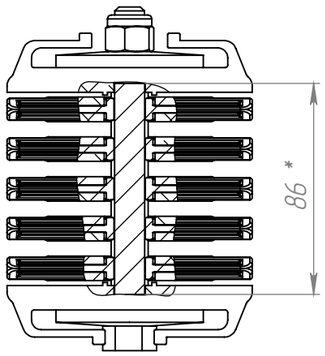

Поз.	Обозначение	Наименование	Кол-во.	масса
1	583.002-03	Шина стыка G 1250A IP68	10	0.1
2	03.212.001-03	Втулка	2	0.0
3	12A.G.01	Изолятор	5	0.06
4	195.003-03	Прижимной профиль стыка G 1250A IP68	1	0.57
5	195.004-03	Прижимной профиль стыка G 1250A IP68	1	0.56
6		Болт DIN 933-M12x130-8.8	2	
7		Гайка DIN 985-M12-8.8	2	
8		Пружина тарельчатая 60,0x13,0x5,0x1,5	4	0.11

1. *Размеры для справок
2. Общие допуски по ГОСТ 30893.1: H14, h14, ±IT14/2

Изм.	Лист	№ докум.	Подп.	Дата
Разраб.		Мочанов		04.03.2026
Пров.		Банников		
Т. контр.		Безруков		
Н. контр.				
Утв.				

012.005.000-03СБ

Соединитель G-IP68 1250A-Шина 6 мм-4Р
Сборочный чертеж

Лит.	Масса	Масштаб
	2.9	1:2
Лист 4	Листов 10	

Перв. примен.
Справ. №
Подп. и дата
Инв. № дубл.
Взам. инв. №
Подп. и дата
Инв. № подл.

Копировал
Формат А3

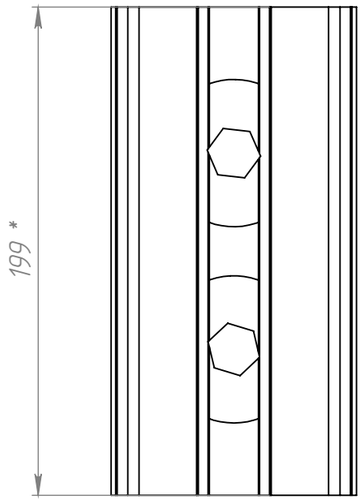

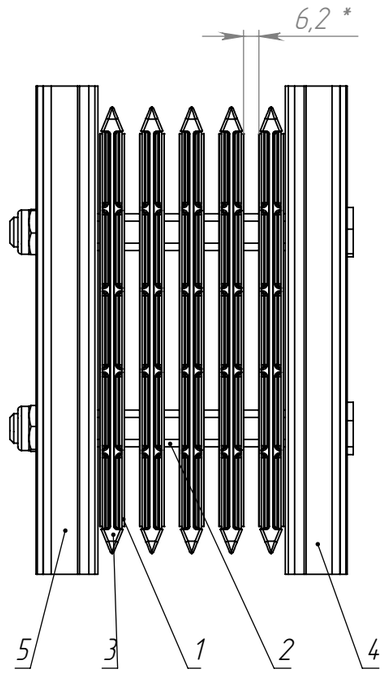

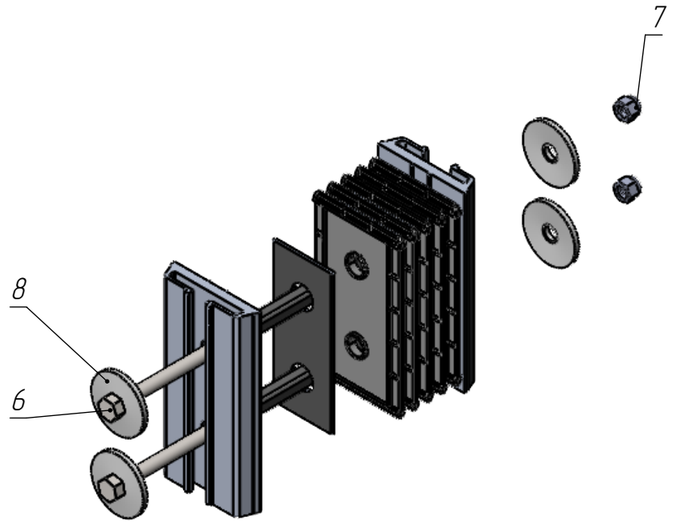

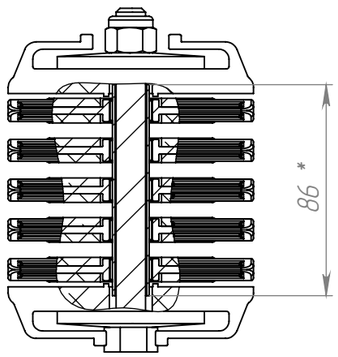

Поз.	Обозначение	Наименование	Кол-во.	масса
1	583.002-04	Шина стыка G 1600A IP68	10	0.1
2	03.212.001-03	Втулка	2	0.0
3	16A.G.01	Изолятор	5	0.07
4	195.003-04	Прижимной профиль стыка G 1600A IP68	1	0.68
5	195.004-04	Прижимной профиль стыка G 1600A IP68	1	0.66
6		Болт DIN 933-M12x130-8.8	2	
7		Гайка DIN 985-M12-8.8	2	
8		Пружина тарельчатая 60,0x13,0x5,0x1,5	4	0.11

1. *Размеры для справок
2. Общие допуски по ГОСТ 30893.2-mK

Изм.	Лист	№ докум.	Подп.	Дата
Разраб.		Мочанов		04.03.2026
Пров.		Банников		
Т. контр.		Безруков		
Н. контр.				
Утв.				

012.005.000-04СБ

Соединитель G-IP68 1600A-Шина 6 мм-4Р

Сборочный чертеж

Лит.	Масса	Масштаб
	3.4	1:2

Лист 5 | Листов 10

Перв. примен. | Справ. № | Подп. и дата | Инв. № дубл. | Взам. инв. № | Подп. и дата | Инв. № подл.

Копировал | Формат А3

012.005.000-05СБ

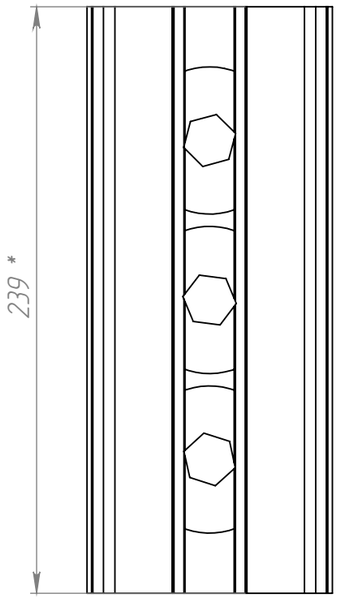

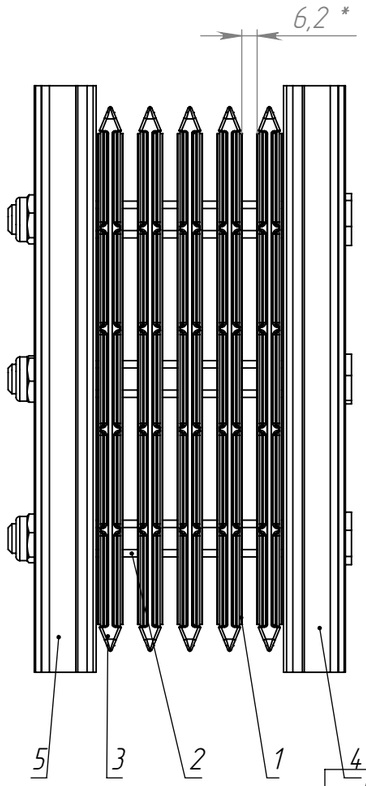

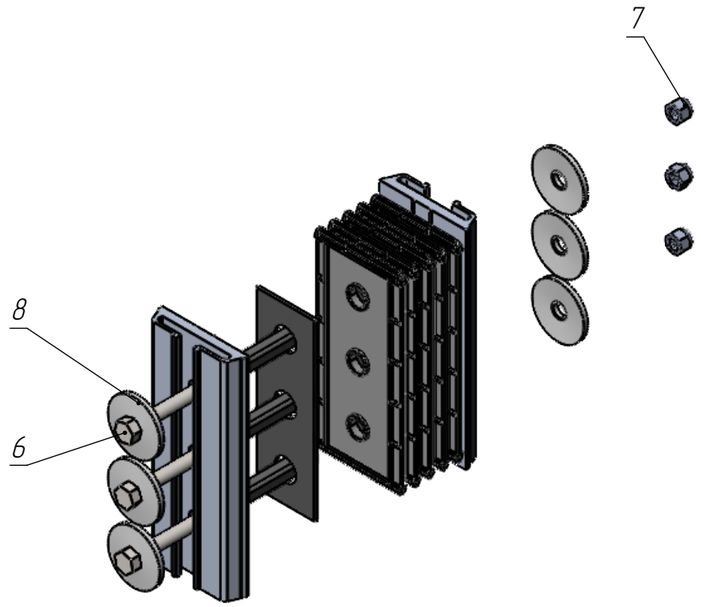

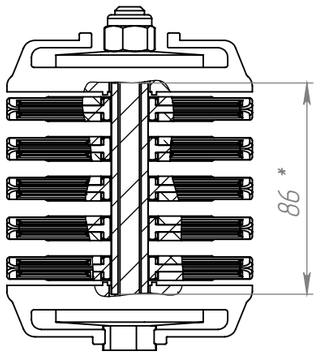

Поз.	Обозначение	Наименование	Кол-во.	масса
1	583.002-05	Шина стыка G 2000A IP68	10	0.1
2	03.212.001-03	Втулка	3	0.0
3	1S.20A.G.01	Изолятор	5	0.08
4	195.003-05	Прижимной профиль стыка G 2000A IP68	1	0.81
5	195.004-05	Прижимной профиль стыка G 2000A IP68	1	0.79
6		Болт DIN 933-M12x130-8.8	3	
7		Гайка DIN 985-M12-8.8	3	
8		Пружина тарельчатая 60,0x13,0x5,0x1,5	6	0.11

1. *Размеры для справок
2. Общие допуски по ГОСТ 30893.2-mK

Изм.	Лист	№ докум.	Подп.	Дата
Разраб.		Мочанов		04.03.2026
Пров.		Банников		
Т. контр.		Безруков		
Н. контр.				
Утв.				

012.005.000-05СБ

Соединитель G-IP68 2000A-Шина 6 мм-4Р
Сборочный чертеж

Лит.	Масса	Масштаб
	4.3	1:2
Лист 6	Листов 10	

Перв. примен.
Справ. №
Подп. и дата
Инв. № дубл.
Взам. инв. №
Подп. и дата
Инв. № подл.

Копировал
Формат А3

012.005.000-06СБ

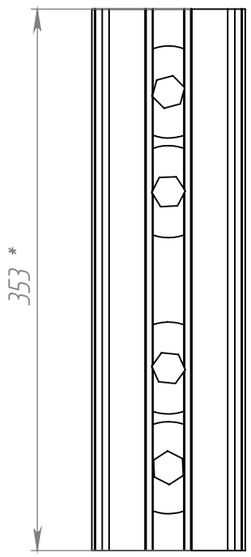

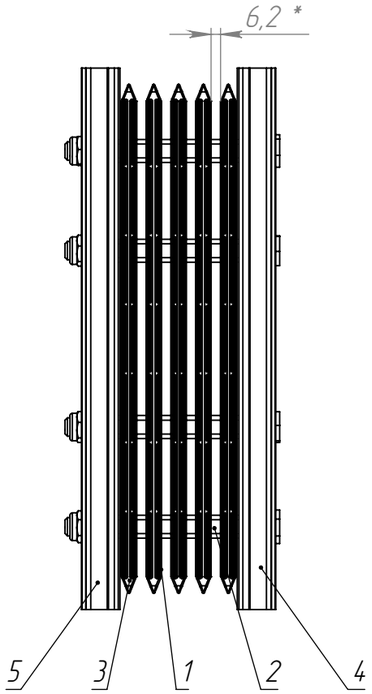

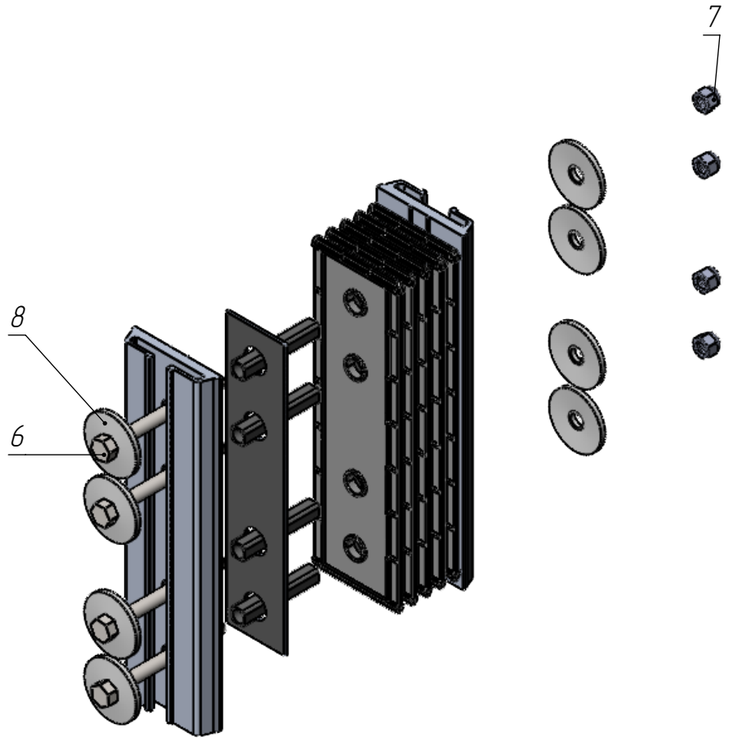

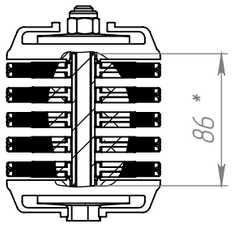

Поз.	Обозначение	Наименование	Кол-во.	масса
1	583.002-06	Шина стыка G 2500A IP68	10	0.2
2	03.212.001-03	Втулка	4	0.0
3	25A.G.01	Изолятор	5	0.13
4	195.003-06	Прижимной профиль стыка G 2500A IP68	1	1.20
5	195.004-06	Прижимной профиль стыка G 2500A IP68	1	1.16
6		Болт DIN 933-M12x130-8.8	4	
7		Гайка DIN 985-M12-8.8	4	
8		Пружина тарельчатая 60,0x13,0x5,0x1,5	8	0.11

1. *Размеры для справок
2. Общие допуски по ГОСТ 30893.1: H14, h14, ±IT14/2

Изм.	Лист	№ докум.	Подп.	Дата
Разраб.		Мочанов		04.03.2026
Пров.		Банников		
Т. контр.		Безруков		
Н. контр.				
Утв.				

012.005.000-06СБ

Соединитель G-IP68 2500A-Шина 6 мм-4Р

Сборочный чертеж

Лит.	Масса	Масштаб
	6.3	1:2
Лист 7	Листов 10	

Перв. примен. | Справ. № | Подп. и дата | Инв. № дубл. | Взам. инв. № | Подп. и дата | Инв. № подл.

012.005.000-07СБ

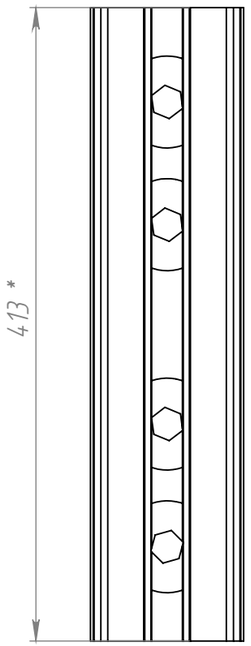

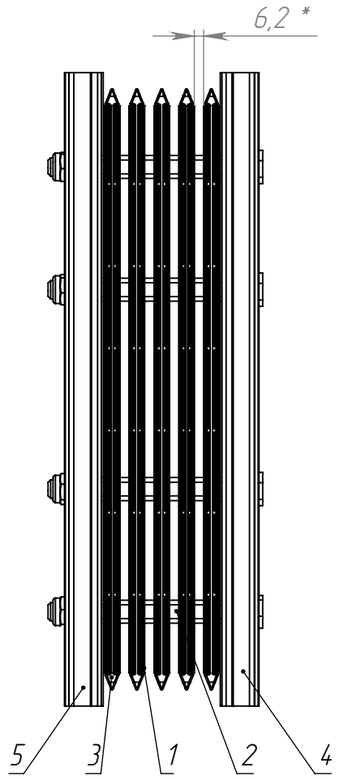

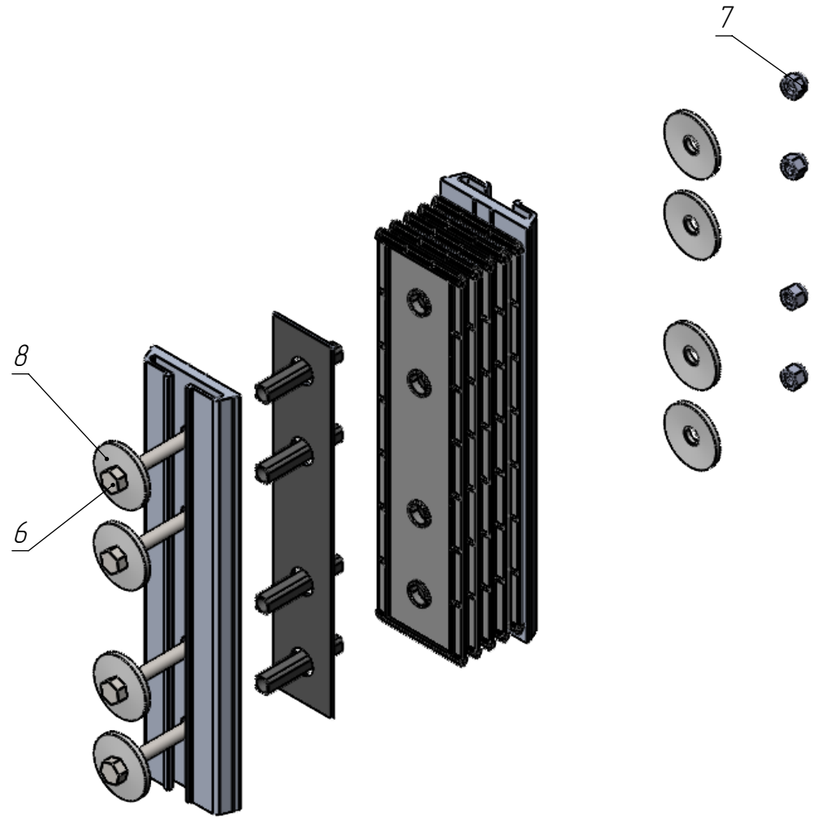

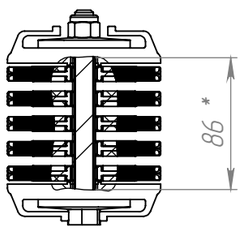

Поз.	Обозначение	Наименование	Кол-во.	масса
1	583.002-07	Шина стыка G 3200A IP68	10	0.2
2	03.212.001-03	Втулка	4	0.0
3	1S.32A.G.01	Изолятор	5	0.15
4	195.003-07	Прижимной профиль стыка G 3200A IP68	1	1.40
5	195.004-07	Прижимной профиль стыка G 3200A IP68	1	1.37
6		Болт DIN 933-M12x130-8.8	4	
7		Гайка DIN 985-M12-8.8	4	
8		Пружина тарельчатая 60,0x13,0x5,0x1,5	8	0.11

1. *Размеры для справок
2. Общие допуски по ГОСТ 30893.2-mK

Изм.	Лист	№ докум.	Подп.	Дата
Разраб.		Мочанов		04.03.2026
Пров.		Банников		
Т. контр.		Безруков		
Н. контр.				
Утв.				

012.005.000-07СБ

Соединитель G-IP68 3200A-Шина 6 мм-4Р

Сборочный чертеж

Лит.	Масса	Масштаб
	7.2	1:2

Лист 8 Листов 10

Перв. примен. | Справ. № | Подп. и дата | Инв. № дубл. | Взам. инв. № | Подп. и дата | Инв. № подл.

012.005.000-08СБ

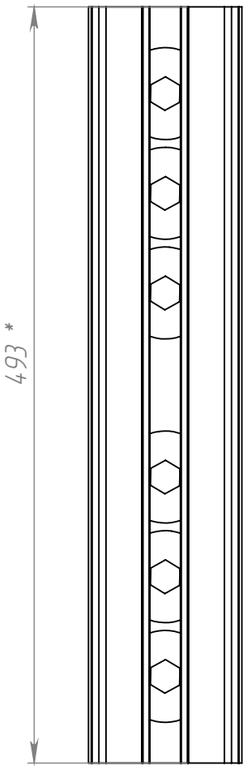

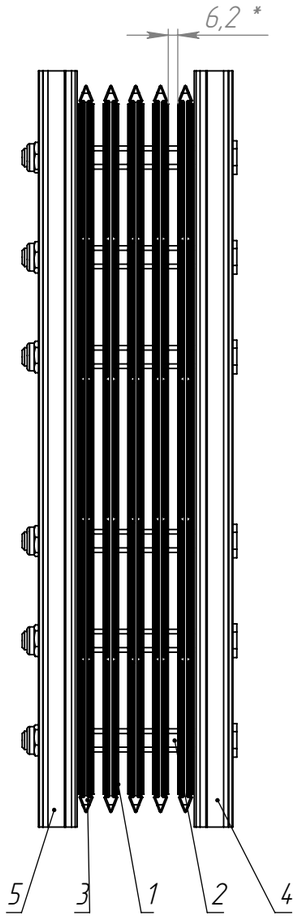

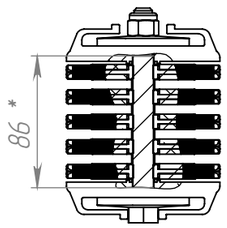

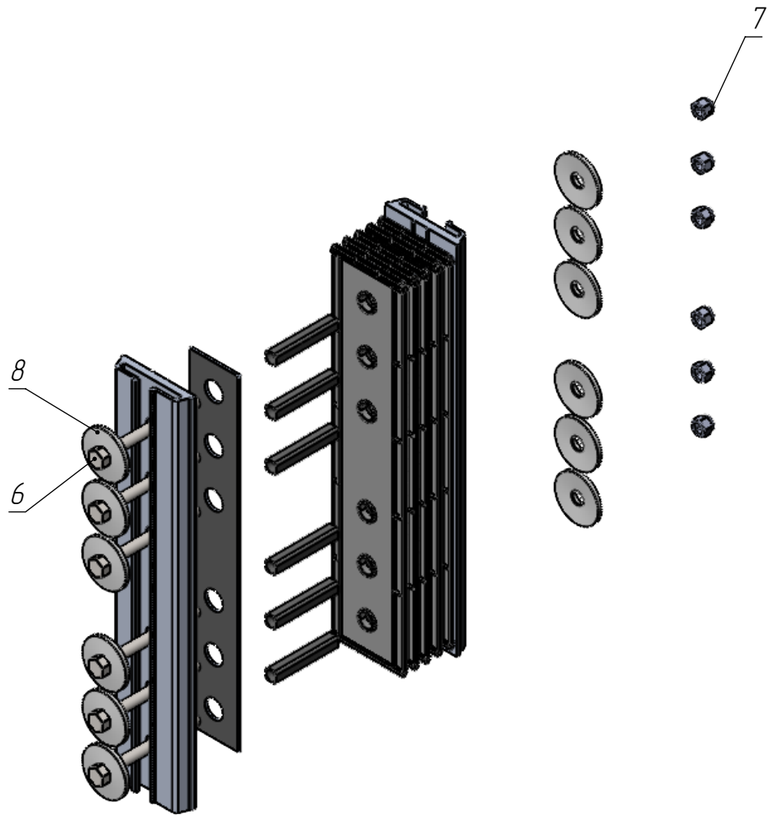

Поз.	Обозначение	Наименование	Кол-во.	масса
1	583.002-08	Шина стыка G 4000A IP68	10	0.3
2	03.212.001-03	Втулка	6	0.0
3	V.40A1.G.01.05	Изолятор	5	0.18
4	195.003-08	Прижимной профиль стыка G 4000A IP68	1	1.67
5	195.004-08	Прижимной профиль стыка G 4000A IP68	1	1.62
6		Болт DIN 933-M12x130-8.8	6	
7		Гайка DIN 985-M12-8.8	6	
8		Пружина тарельчатая 60,0x13,0x5,0x1,5	12	0.11

1. *Размеры для справок
2. Общие допуски по ГОСТ 30893.2-mK

Изм.	Лист	№ докум.	Подп.	Дата
Разраб.		Мочанов		04.03.2026
Пров.		Банников		
Т. контр.		Безруков		
Н. контр.				
Утв.				

012.005.000-08СБ

Соединитель G-IP68 4000A-Шина 6 мм-4Р

Сборочный чертеж

Лит.	Масса	Масштаб
	9.1	1:2
Лист 9	Листов 10	

Перв. примен.

Справ. №

Подп. и дата

Инв. № дубл.

Взам. инв. №

Подп. и дата

Инв. № подл.

012.005.000-09СБ

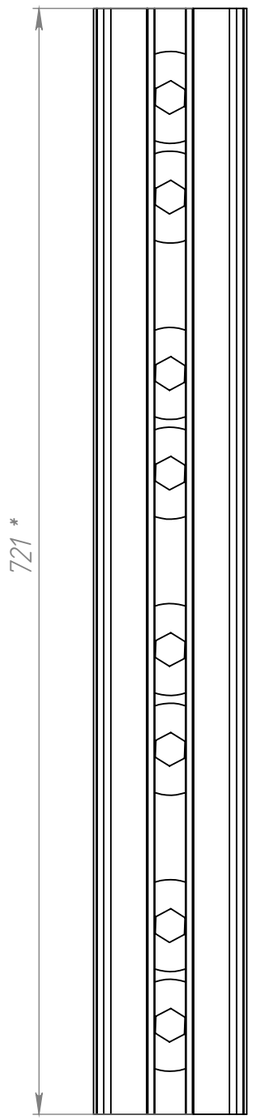

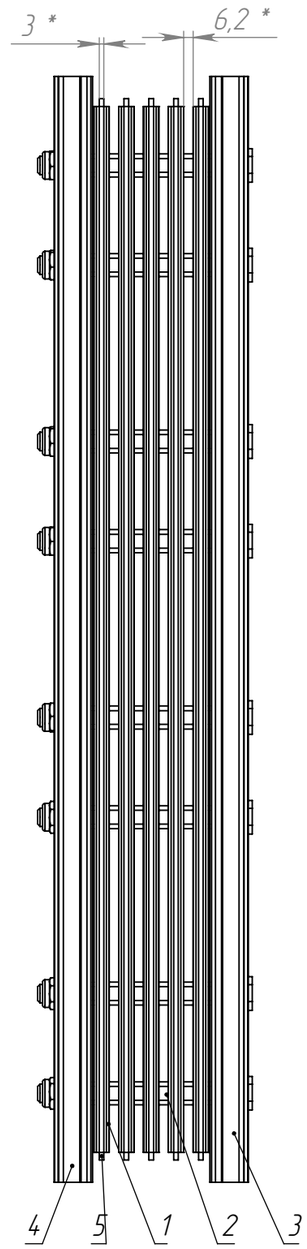

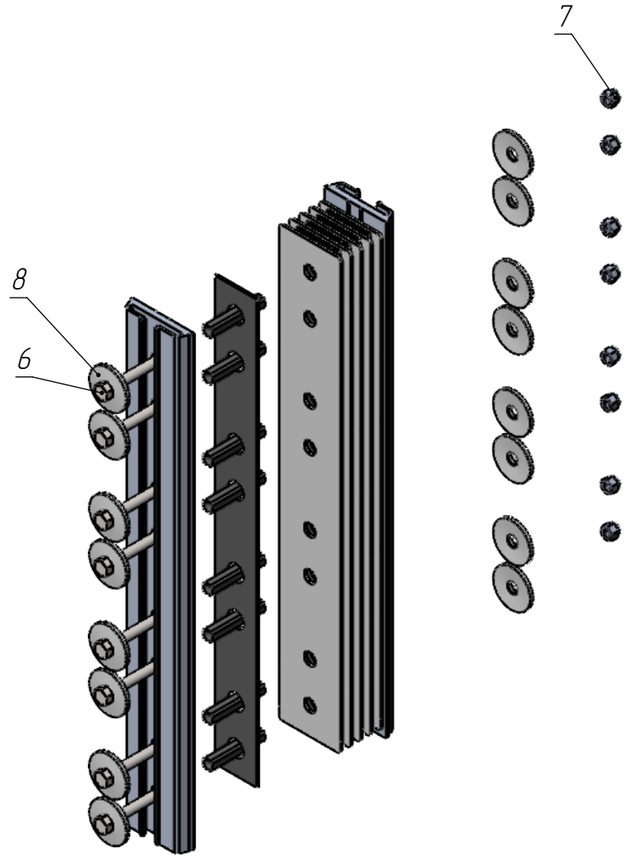

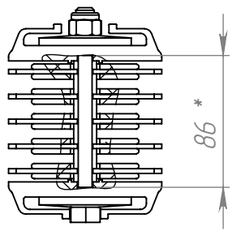

Поз.	Обозначение	Наименование	Кол-во.	масса
1	583.002-09	Шина стыка G 5000A IP68	10	0.4
2	03.212.001-03	Втулка	8	0.0
3	195.003-09	Прижимной профиль стыка G 5000A IP68	1	2.44
4	195.004-09	Прижимной профиль стыка G 5000A IP68	1	2.38
5	781.006	Изолятор IP68-4P/5P	5	0.2
6		Болт DIN 933-M12x130-8.8	8	
7		Гайка DIN 985-M12-8.8	8	
8		Пружина тарельчатая 60,0x13,0x5,0x1,5	16	0.11

1. *Размеры для справок
2. Общие допуски по ГОСТ 30893.2-mK

Изм.	Лист	№ докум.	Подп.	Дата
Разраб.		Мочанов		04.03.2026
Пров.		Банников		
Т. контр.		Безруков		
Н. контр.				
Утв.				

012.005.000-09СБ

Соединитель G-IP68 5000A-Шина 6 мм-4P

Сборочный чертеж

Лит.	Масса	Масштаб
	12.9	1:2
Лист 10	Листов 10	

Перв. примен. | Справ. № | Подп. и дата | Инв. № дубл. | Взам. инв. № | Подп. и дата | Инв. № подл.